POS. ITEM	CODICE CODE	DESCRIPTION	QUANTITY
1	9045940	COUPLING ELASTIC D.44-LM14-L=28	1
2	9045037	RUBBER INSERT IN GOMMA D.40	1
3	9045997	COUPLING ELASTIC D.44 for Gr.05 CILINDRICAL SHAFT D.6 Ch.2 L=17	1

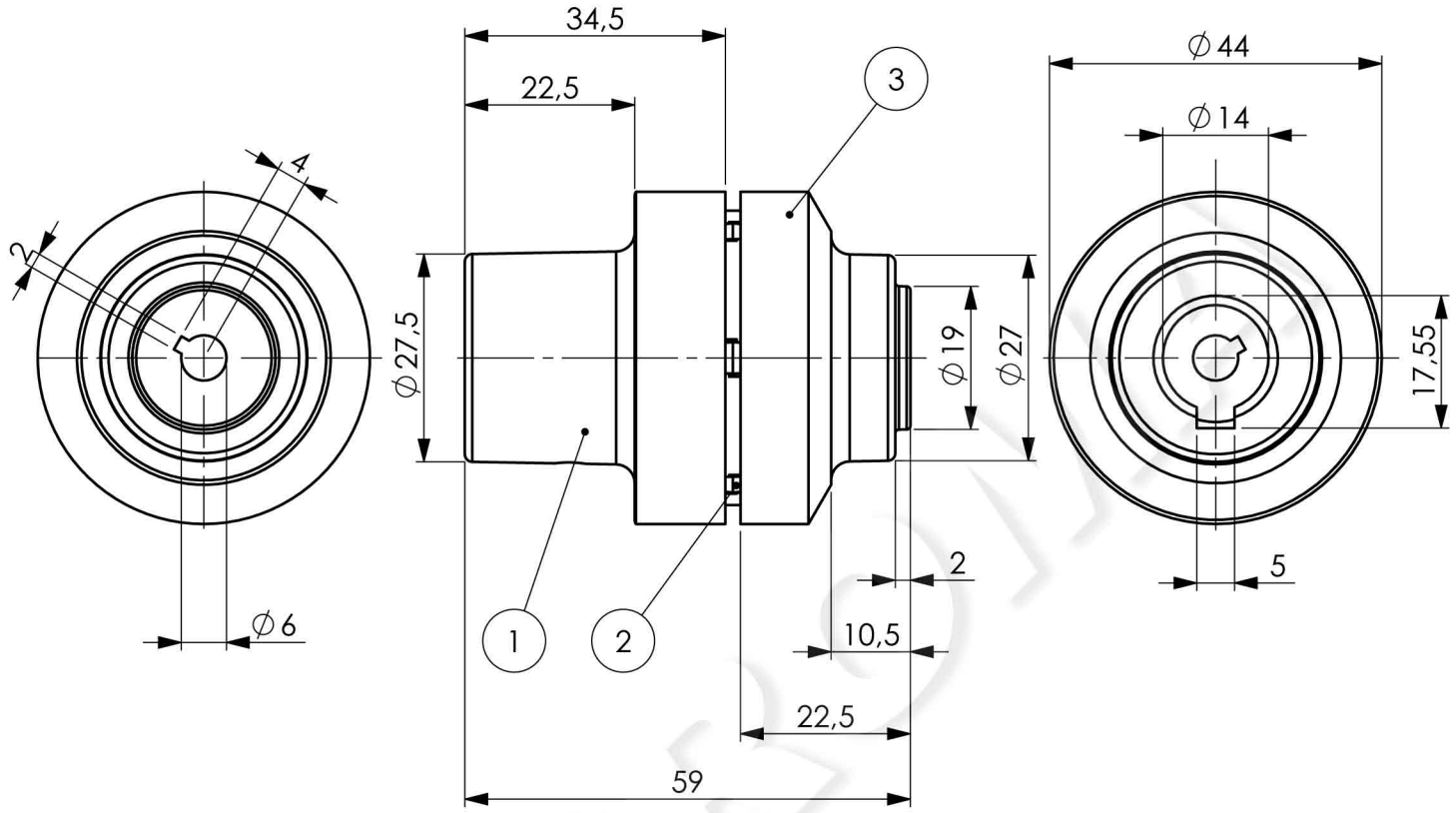

Rugosità delle superfici in Ra/Surfaces roughness in Ra -

L.M. REV	MODIFICHE CHANGES	FIRMA SIGN.	VERIF. CKD	DATA DATE
00	EMESSO DISEGNO / ISSUED DESIGN	S.A.	P.A.	28/04/2022

Tolleranze generali/General tolerances
-

Tolleranze filettatura/Thread tolerances

Filettature/Thread	Madrevite/internal	Vite/external
Metrica/Metric	6H	6g
Gas/BSPP	H	A
A.S.A.	2B	2A

Smussi non quotati/Non quotated Chamfer -
Raggi non quotati/Non quotated radius -
Angolo generale di sformo / General draft angle -
Angolo sformo maschi e anime / Draft angle of the pin and core -

Materiale/Material -
Materiale alternativo/Alternative material -
Stato / State: COMMERCIALE / COMMERCIAL
Peso/Weight - Kg | Volume - dm³
Carico di rottura/Tensile strenght - N/mm²

Trattamento termico/Heat treatment -
-
Profondità/Depth -
Trattamento superficiale/Surface treatment -
-
Durezza/Hardness -

Denominazione TRANSMISSIONE GIUNTO ELASTICO D.44 KIT Gr.71-B5 PER POMPA Gr.05
Description TRANSMISSION ELASTIC COUPLING D.44 KIT Gr.71-B5 FOR Gr.05 PUMP

Codice scheda prodotto / Projet code: POSP-22-0021

Gruppo/Group ST
Sostituisce il / Replaces 10200001
Code SAP 1321917
Scala/Scale 1:1
Data/Date 28/04/2022
Codice cliente / Customer code -
Disegnato/Drawn A. Sala
Verificato/Checked A. Primiterra
Disegno n°/Drawing n° 1321917
Livello / Revision 00

Questo disegno è di proprietà della Dana Motion Systems Italia s.r.l. e non deve pertanto essere riprodotto (interamente o parzialmente) o usato per la costruzione o in qualsiasi altro modo rilevato senza previo consenso scritto della Dana Motion Systems Italia s.r.l. / This drawing is the property of Dana Motion Systems Italia s.r.l. and should not be reproduced (in whole or in part) or used for manufacture or otherwise disclosed without the prior written consent of Dana Motion Systems Italia s.r.l.

Drawing by SOLIDWORKS CAD system 3D | mm 100 | SIZE A4

POS. ITEM	CODICE CODE	DESCRIPTION_ENG	QUANTITY
1	9045940	COUPLING ELASTIC D.44-LM14-L=28	1
2	9045037	RUBBER INSERT IN GOMMA D.40	1
3	9045997	COUPLING ELASTIC D.44 for Gr.05 CILINDRICAL SHAFT D.6 Ch.2 L=17	1

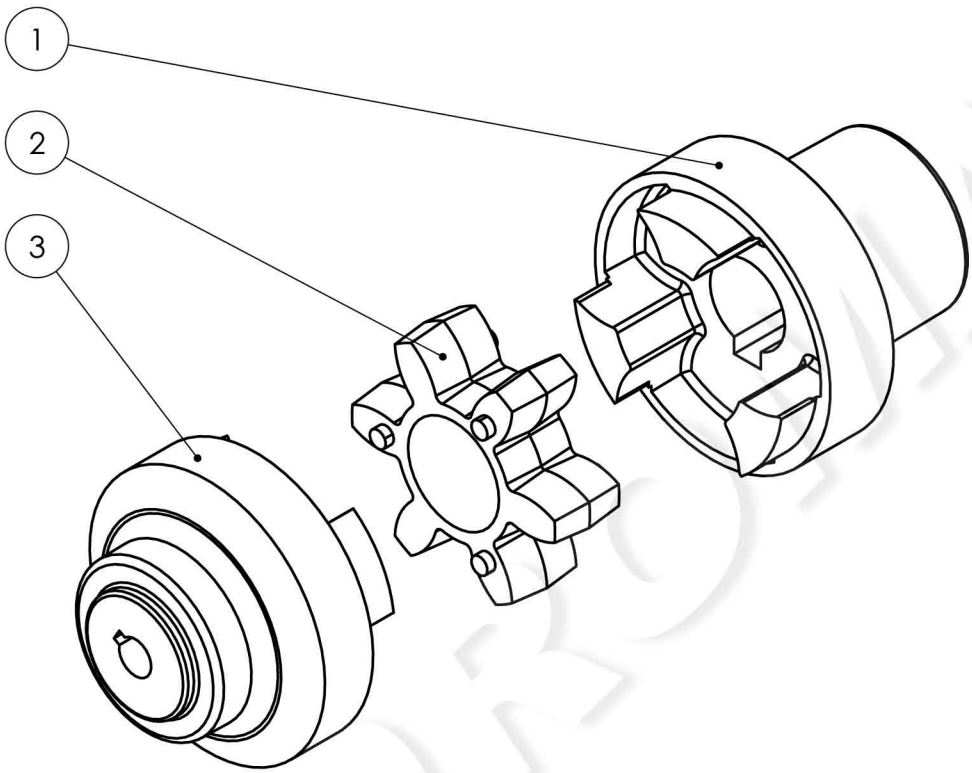

Rugosità delle superfici in Ra/Surfaces roughness in Ra

L.M. REV	MODIFICHE CHANGES	FIRMA SIGN.	VERIF. CKD	DATA DATE
00	EMESSO DISEGNO ISSUED DESIGN	S.A.	P.A.	28/04/2022

Tolleranze generali/General tolerances
-

Tolleranze filettatura/Thread tolerances

Filettature/Thread	Madrevite/internal	Vite/external
Metrica/Metric	6H	6g
Gas/BSPP	H	A
A.S.A.	2B	2A

Smussi non quotati/Non quotated Chamfer -
Raggi non quotati/Non quotated radius -
Angolo generale di sformo - General draft angle
Angolo sformo maschi e anime - Draft angle of the pin and core

Materiale/Material -
Materiale alternativo/Alternative material -
Trattamento termico/Heat treatment -
-
Profondità/Depth -
Stato COMMERCIALE / State COMMERCIAL
Trattamento superficiale/Surface treatment -
-
Peso/Weight - Kg
Volume - dm³
Carico di rottura/Tensile strenght - N/mm²
Durezza/Hardness -

Denominazione TRANSMISSIONE GIUNTO ELASTICO D.44 KIT Gr.71-B5 PER POMPA Gr.05
Description TRANSMISSION ELASTIC COUPLING D.44 KIT Gr.71-B5 FOR Gr.05 PUMP
Codice scheda prodotto / Projet code POSP-22-0021

Gruppo/Group ST
Sostituisce il / Replaces 10200001
Code SAP 1321917
Scala/Scale 1:2
Data/Date 28/04/2022
Codice cliente / Customer code -
Livello / Revision 00
Disegnato/Drawn A. Sala
Verificato/Checked A. Primiterra
Disegno n°/Drawing n° 1321917

Questo disegno è di proprietà della Dana Motion Systems Italia srl e non deve pertanto essere riprodotto (interamente o parzialmente) o usato per la costruzione o in qualsiasi altro modo rilevato senza previo consenso scritto della Dana Motion Systems Italia srl / This drawing is the property of Dana Motion Systems Italia srl and should not be reproduced (in whole or in part) or used for manufacture or otherwise disclosed without the prior written consent of Dana Motion Systems Italia srl

Drawing by SOLIDWORKS CAD system 3D | mm 100 | SIZE A4